図形の角度1

（四角形の内角）

年　　組　名前（　　）

次の角度は何度ですか。計算で求めましょう。

計算スペース

(1)

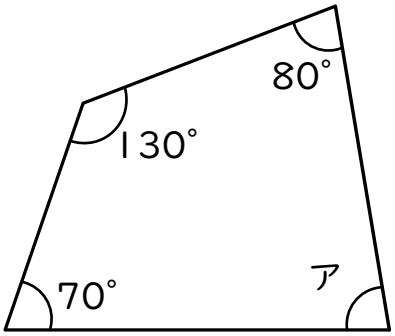

式 ＿＿＿＿＿＿＿＿

答え ＿＿＿＿＿＿＿＿

(2)

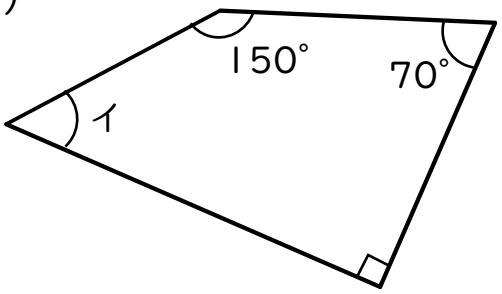

式 ＿＿＿＿＿＿＿＿

答え ＿＿＿＿＿＿＿＿

(3)

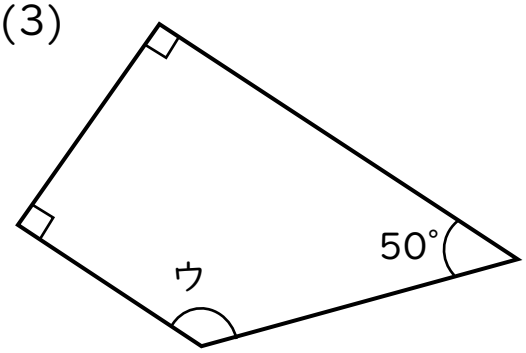

式 ＿＿＿＿＿＿＿＿

答え ＿＿＿＿＿＿＿＿

(4)

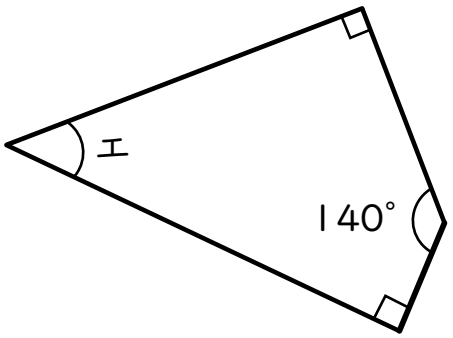

式 ＿＿＿＿＿＿＿＿

答え ＿＿＿＿＿＿＿＿

(5)

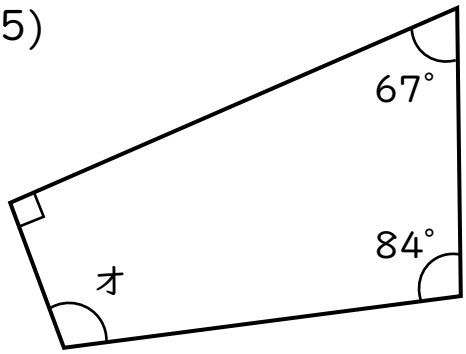

式 ＿＿＿＿＿＿＿＿

答え ＿＿＿＿＿＿＿＿

(6) 平行四辺形

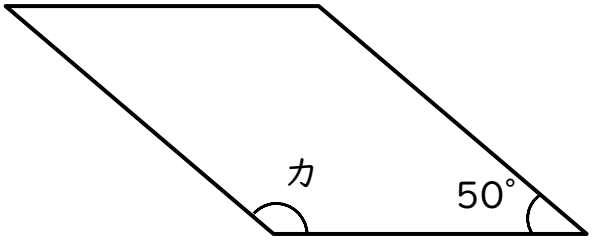

式 ＿＿＿＿＿＿＿＿

答え ＿＿＿＿＿＿＿＿

学習プリント無料ダウンロードの ぷりんと365 https://www.print365.net

図形の角度1

（四角形の内角）

年　　組　名前（　　）

次の角度は何度ですか。計算で求めましょう。

計算スペース

(1)

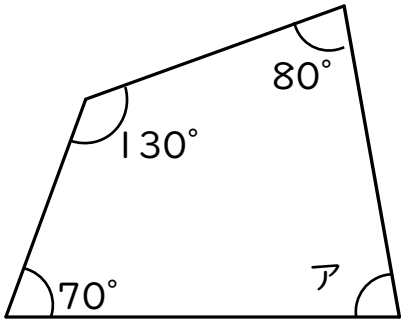

式 360-(70+130+80)=80

答え 80°

(2)

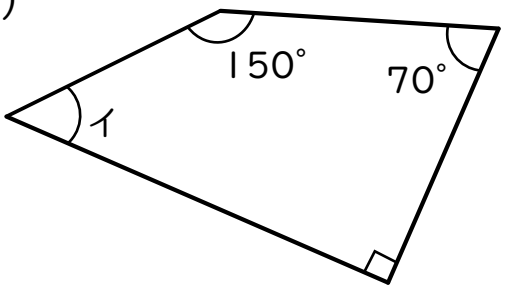

式 360-(150+70+90)=50

答え 50°

(3)

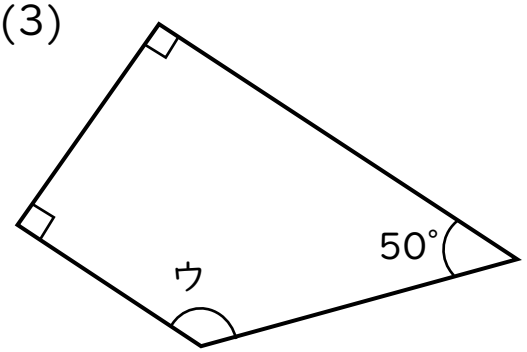

式 360-(90+90+50)=130

答え 130°

(4)

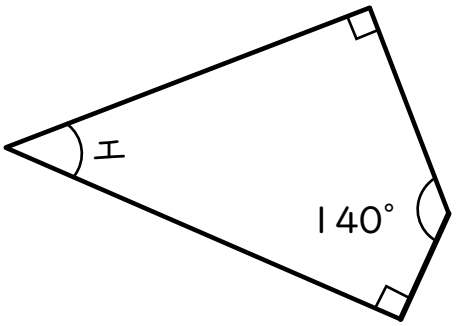

式 360-(90+140+90)=40

答え 40°

(5)

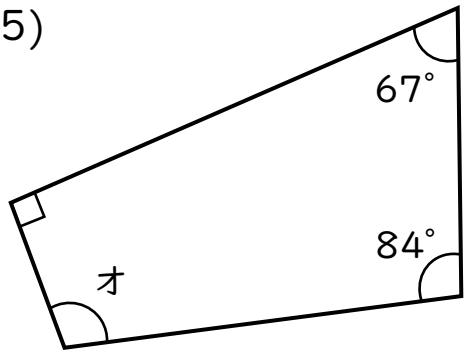

式 360-(90+67+84)=119

答え 119°

(6) 平行四辺形

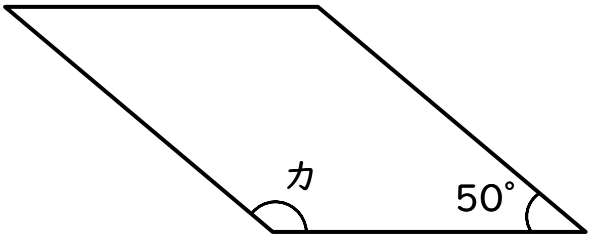

式 360-50×2=260
260÷2=130

答え 130°

学習プリント無料ダウンロードの ぷりんと365 https://www.print365.net