直方体や立方体の体積Ⅰ

（直方体・立方体が組み合わさった形の体積）

年　組 名前（　　）

下の図形は直方体や立方体が組み合わさったものです。
それぞれの図形の体積は何㎤ですか。

計算スペース

（1）

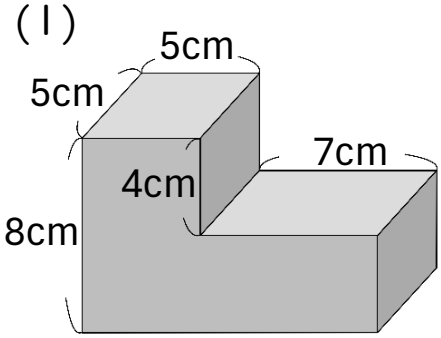

式

答え ＿＿＿＿＿＿＿＿

（2）

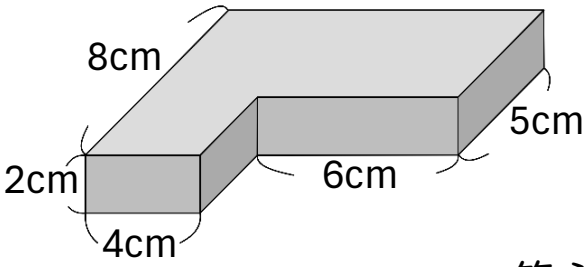

式

答え ＿＿＿＿＿＿＿＿

（3）

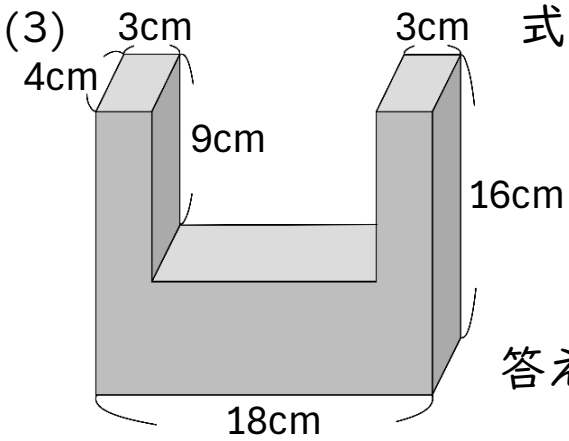

式

答え ＿＿＿＿＿＿＿＿

（4）

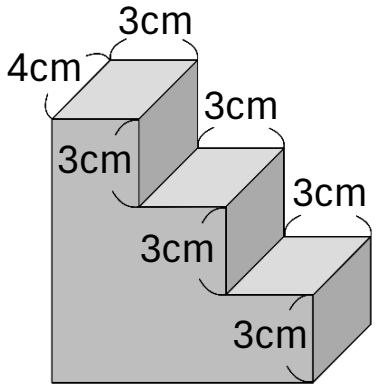

式

答え ＿＿＿＿＿＿＿＿

学習プリント無料ダウンロードの ぷりんと365 https://www.print365.net

直方体や立方体の体積1

（直方体・立方体が組み合わさった形の体積）

年　組　名前（　　）

下の図形は直方体や立方体が組み合わさったものです。
それぞれの図形の体積は何㎤ですか。

計算スペース

(1)

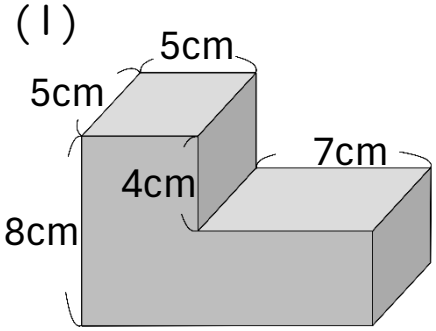

式　5×5×8+5×7×(8−4)
=200+140
=340

答え　340㎤

(2)

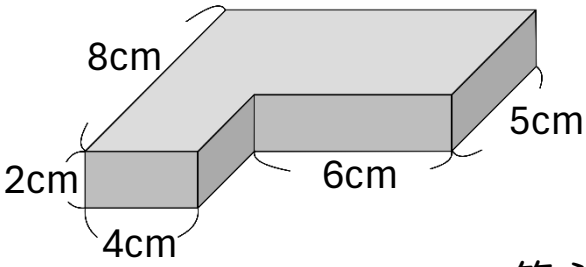

式　8×4×2+5×6×2
=64+60
=124

答え　124㎤

(3)

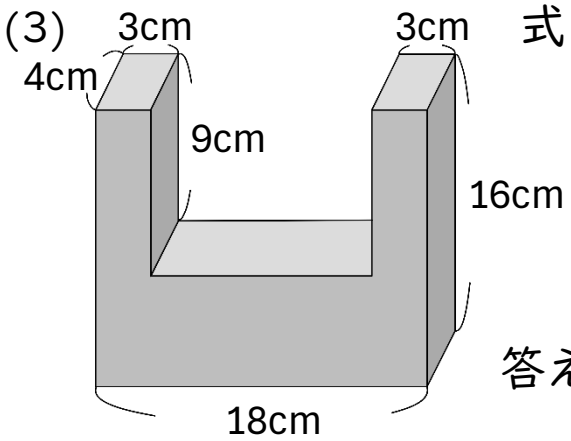

式　(4×3×9)×2+4×18
×(16-9)
=216+504
=720

答え　720㎤

(4)

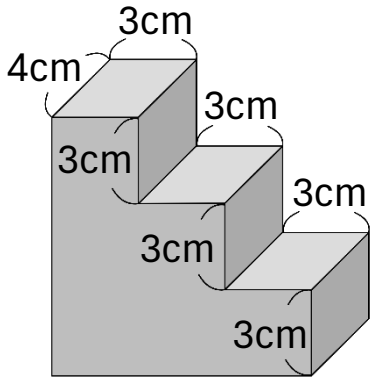

式　(4×3×3)×6
=216

答え　216㎤

学習プリント無料ダウンロードの　ぷりんと365　https://www.print365.net