円周の長さ2

（いろいろな図形のまわりの長さ）

年　　組　名前（　　）

次の図形のまわりの長さを求めましょう。

計算スペース

(1)

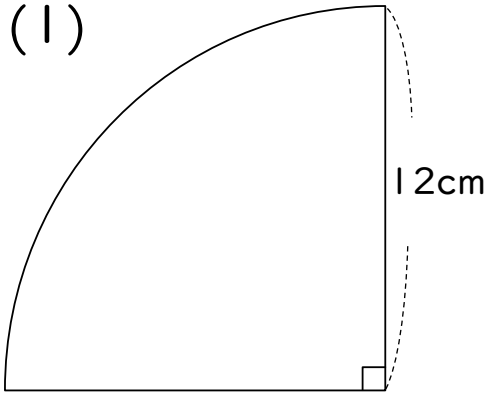

式

答え

(2)

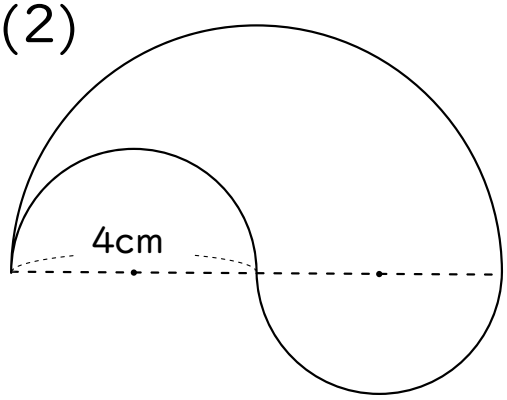

式

答え

(3)

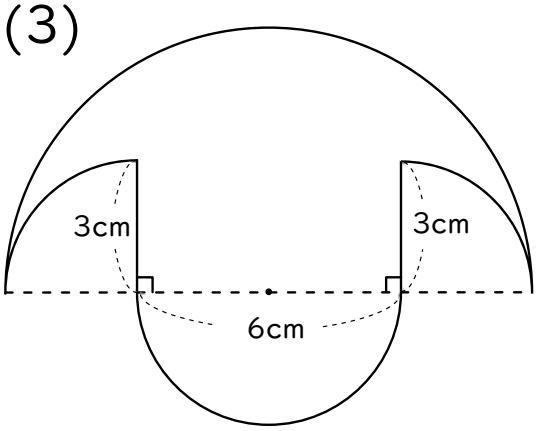

式

答え

(4)

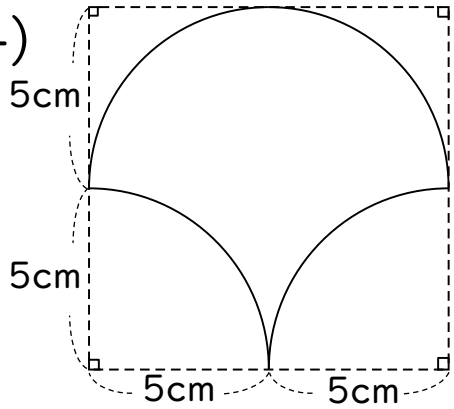

式

答え

学習プリント無料ダウンロードの ぷりんと365 https://www.print365.net

円周の長さ2

（いろいろな図形のまわりの長さ）

年　　組　名前（　　）

次の図形のまわりの長さを求めましょう。

計算スペース

(1)

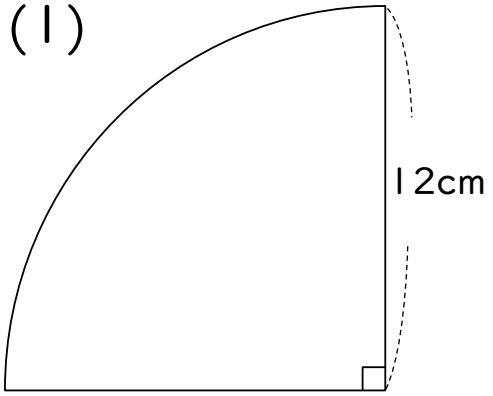

式　12×2×3.14÷4+12×2
=6×3.14+24
=18.84+24
=42.84

答え　42.84cm

(2)

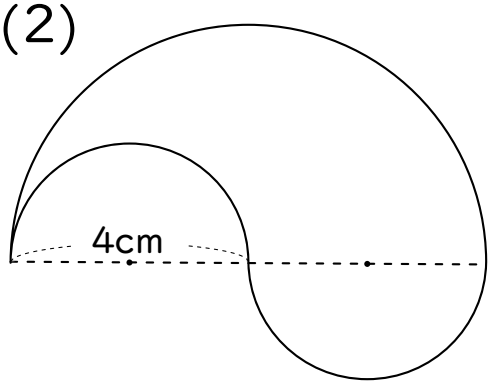

式　4×2×3.14÷2+4×3.14
=4×3.14+4×3.14
=(4+4)×3.14
=8×3.14
=25.12

答え　25.12cm

(3)

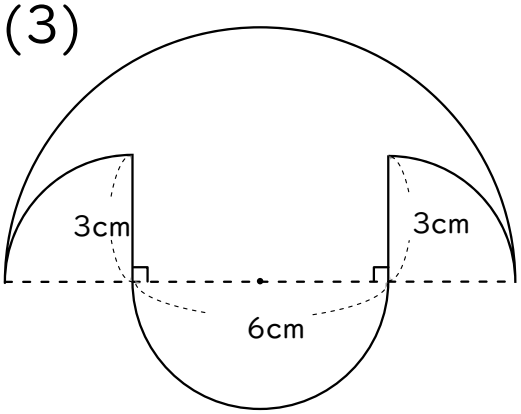

式　(3+6+3)×3.14÷2+6×3.14+3×2
=6×3.14+6×3.14+6
=(6+6)×3.14+6
=12×3.14+6
=37.68+6=43.68

答え　43.68cm

(4)

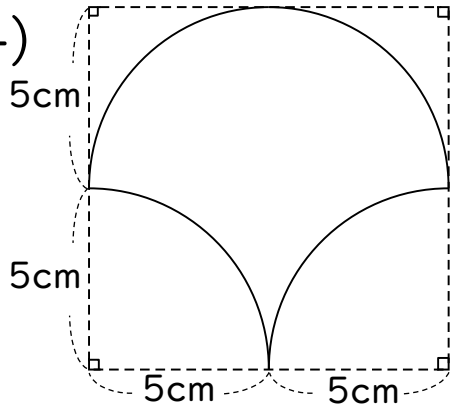

式　5×2×3.14
=10×3.14
=31.4

答え　31.4cm

学習プリント無料ダウンロードの ぷりんと365 https://www.print365.net